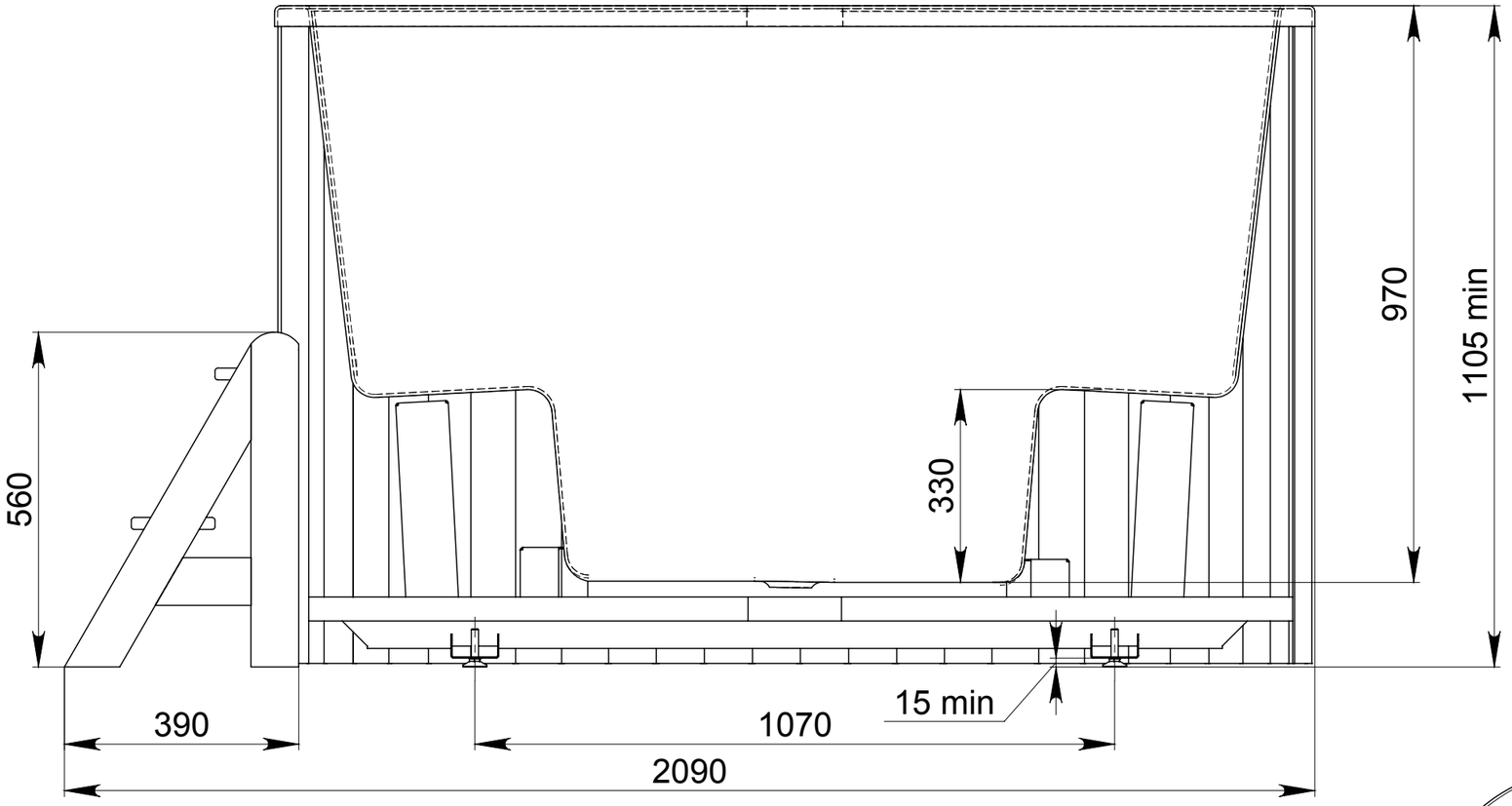

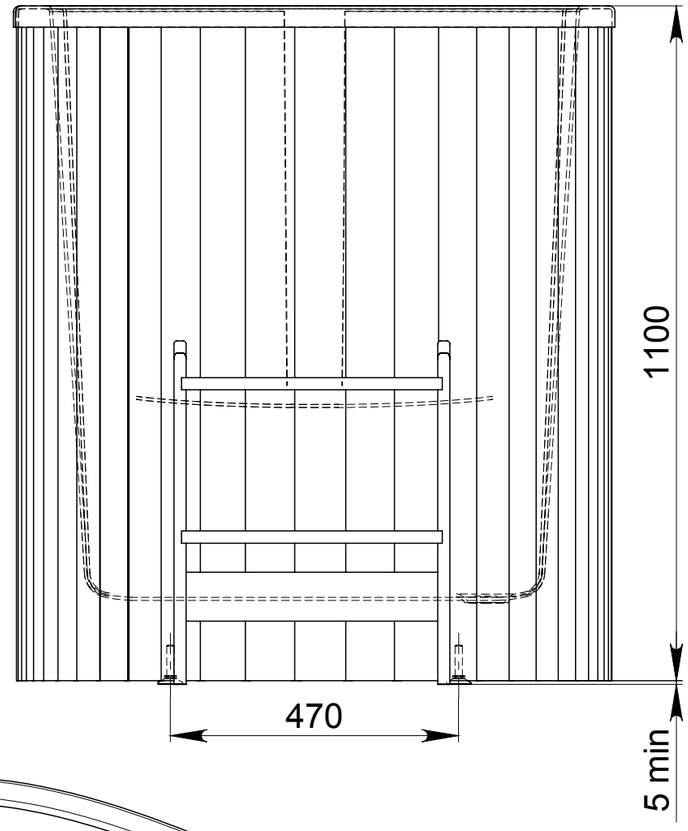

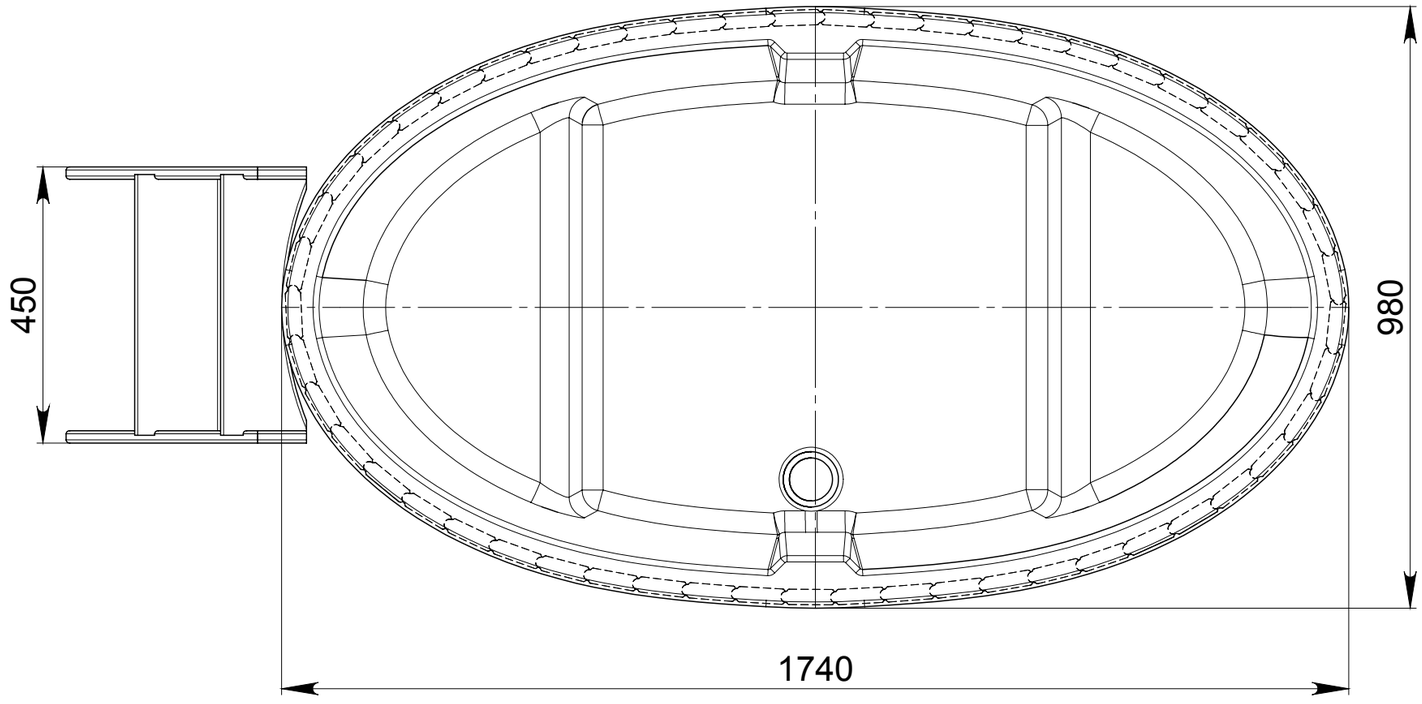

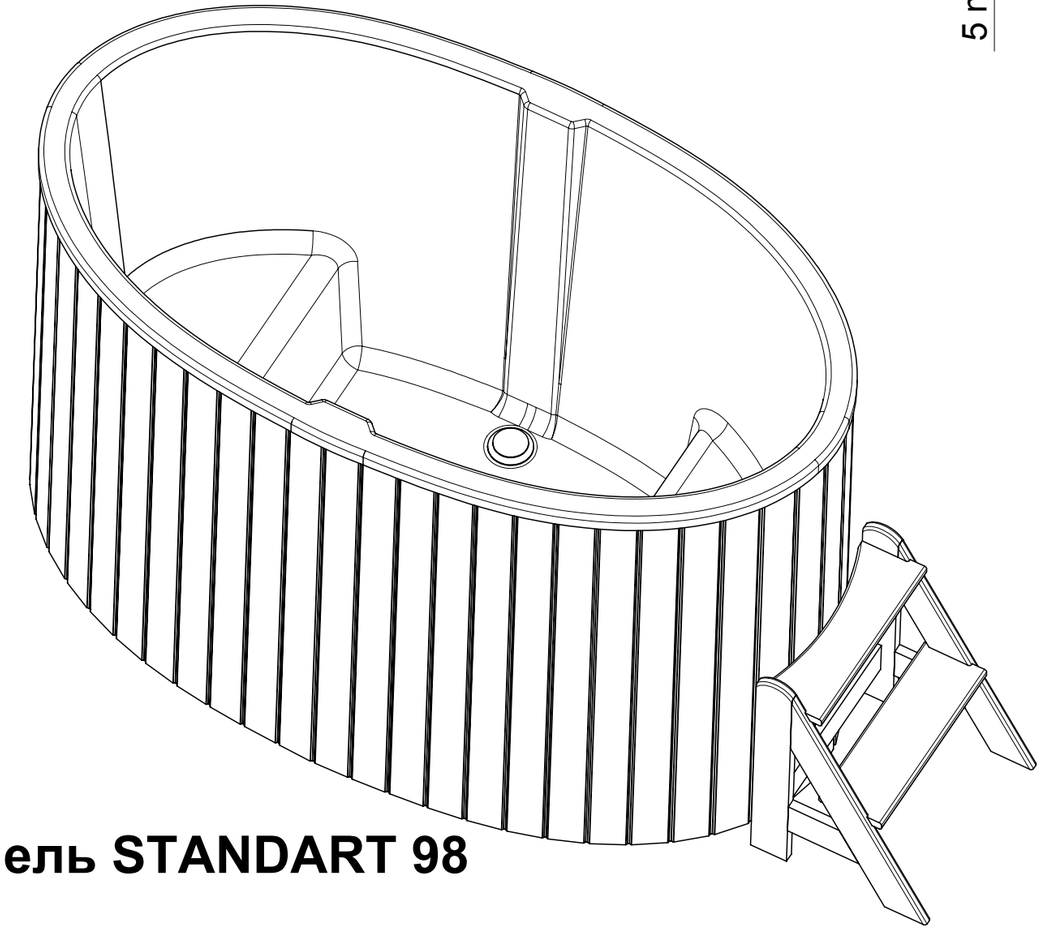

Купель STANDART 98